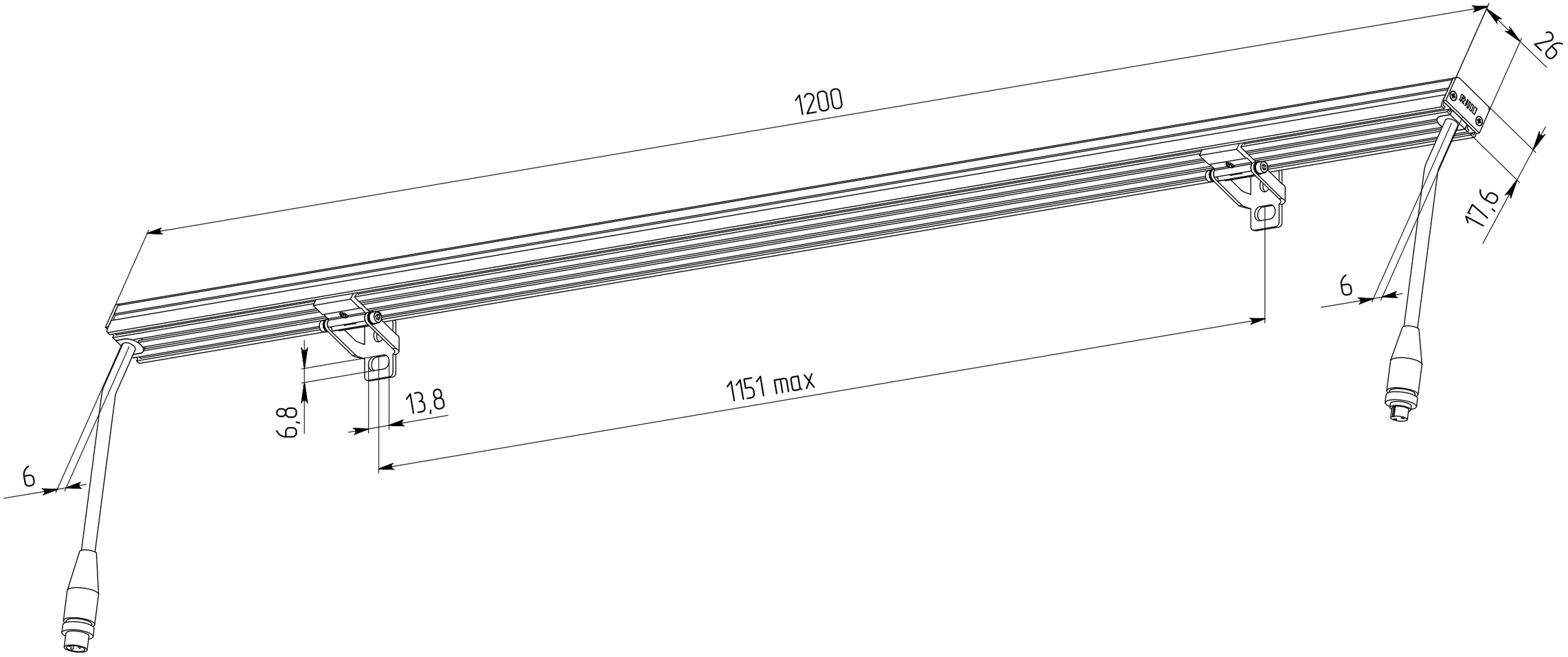
1200
26
17,6
6
1151 max
13,8
6,8
6