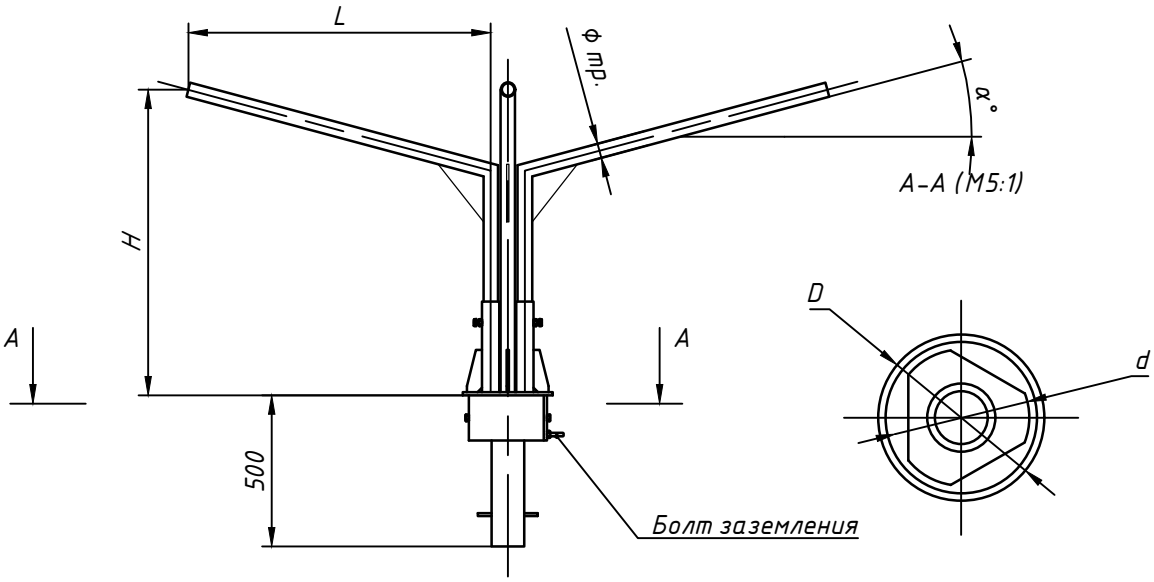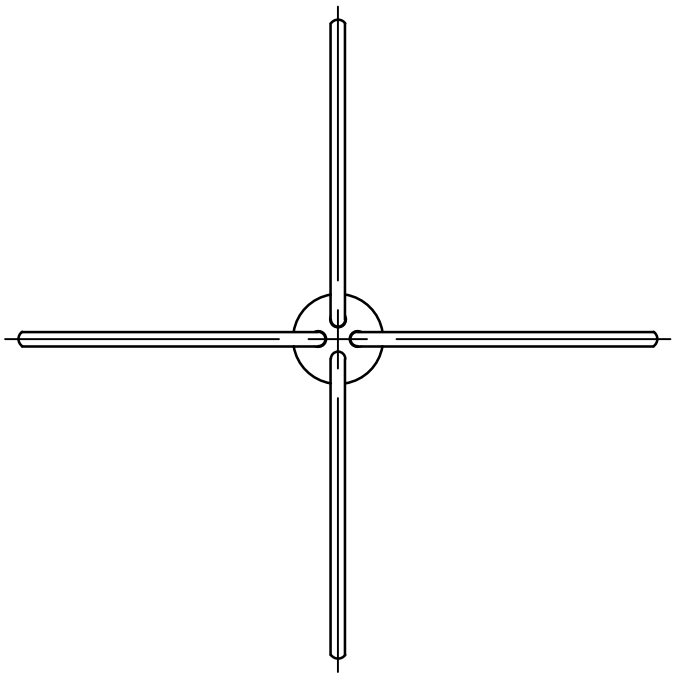
L
ф тр.
α°
A–A (М5:1)
H
A
A
D
d
500
Болт заземления