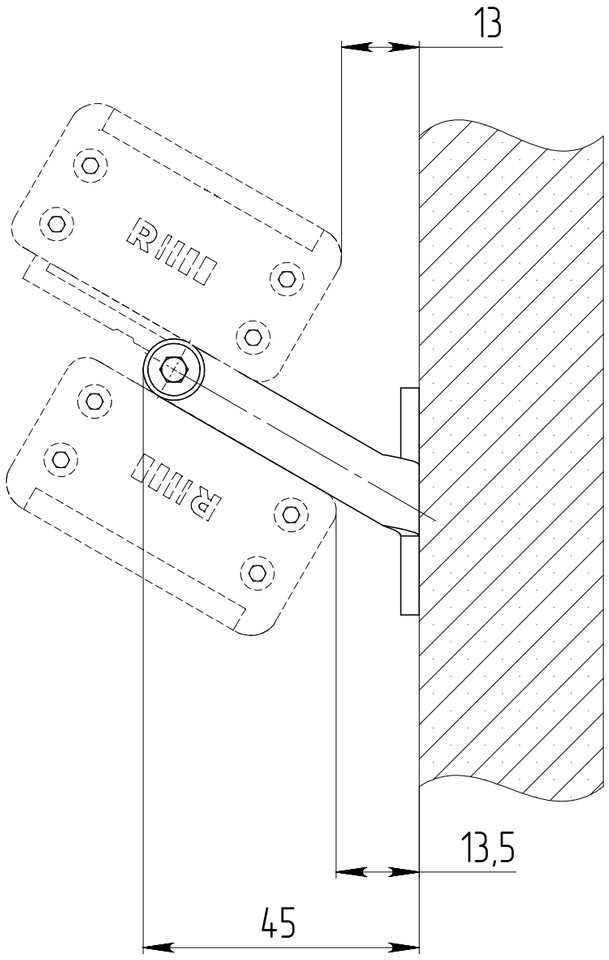
13
13,5
45