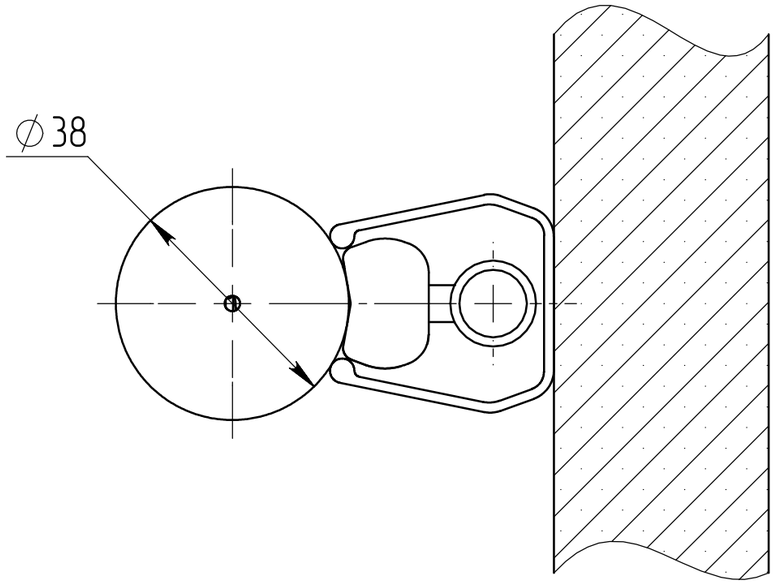
∅38