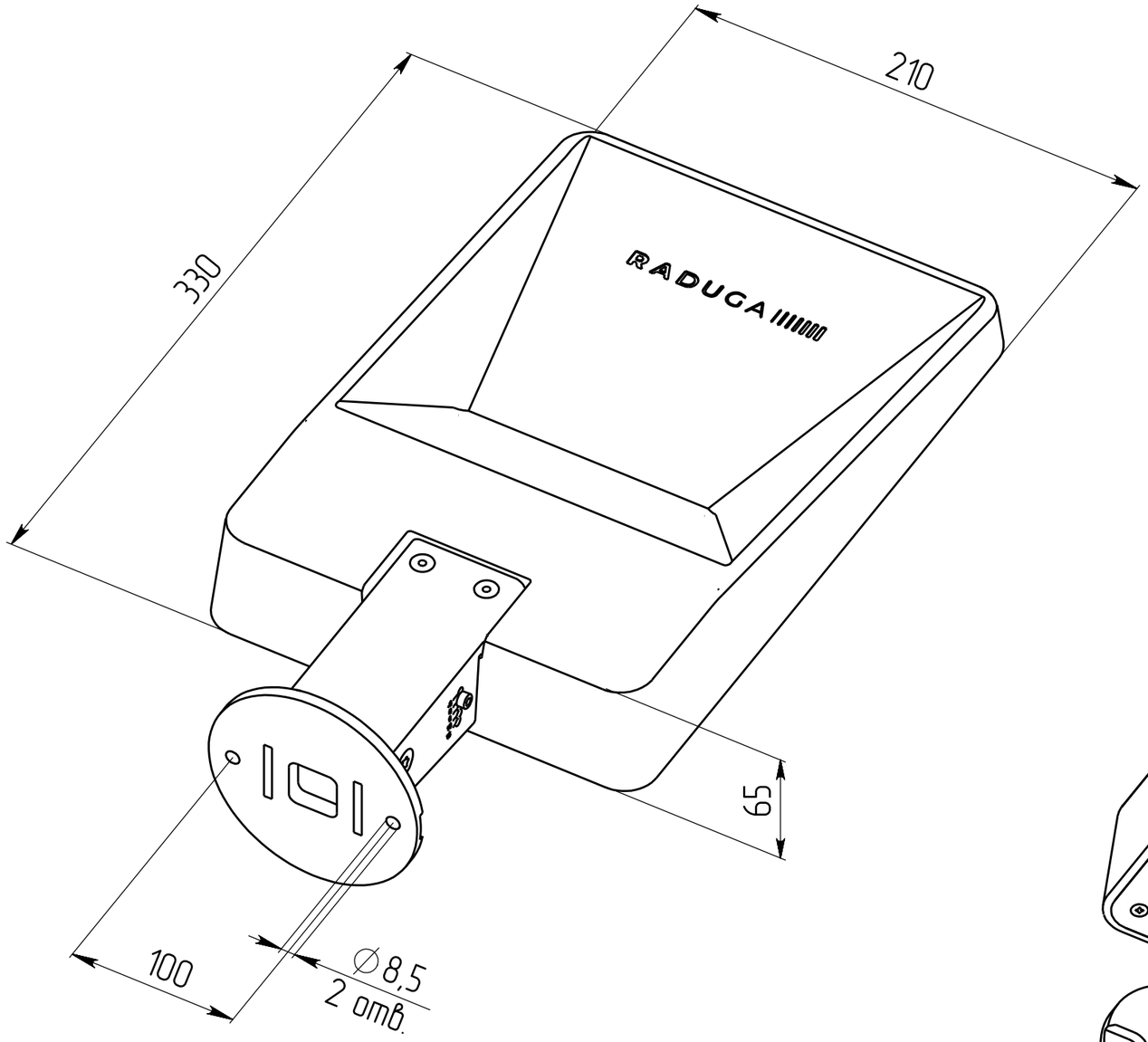
210
330
RADUGA
65
100
∅8,5
2 отв.

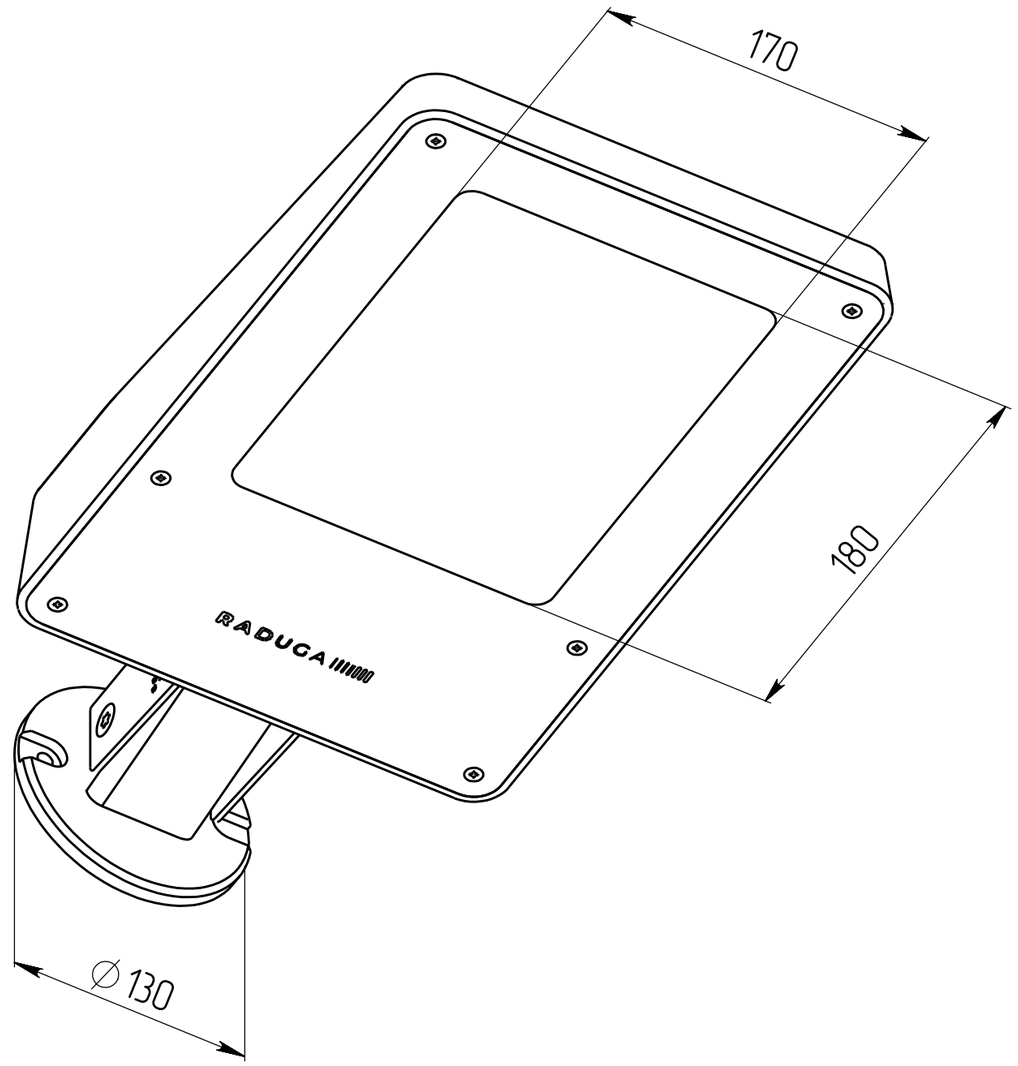
170
180
RADUGA
∅130