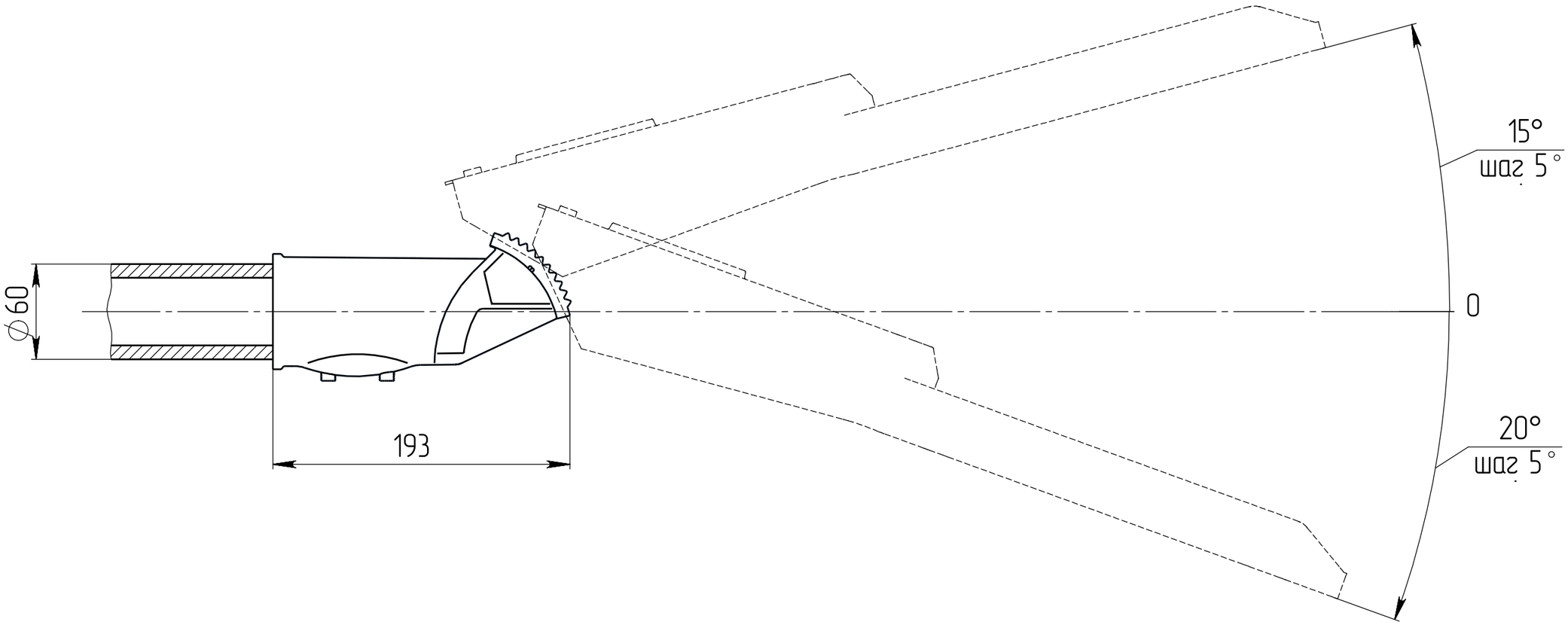
15°
шаг 5°
0
20°
шаг 5°
⌀60
193