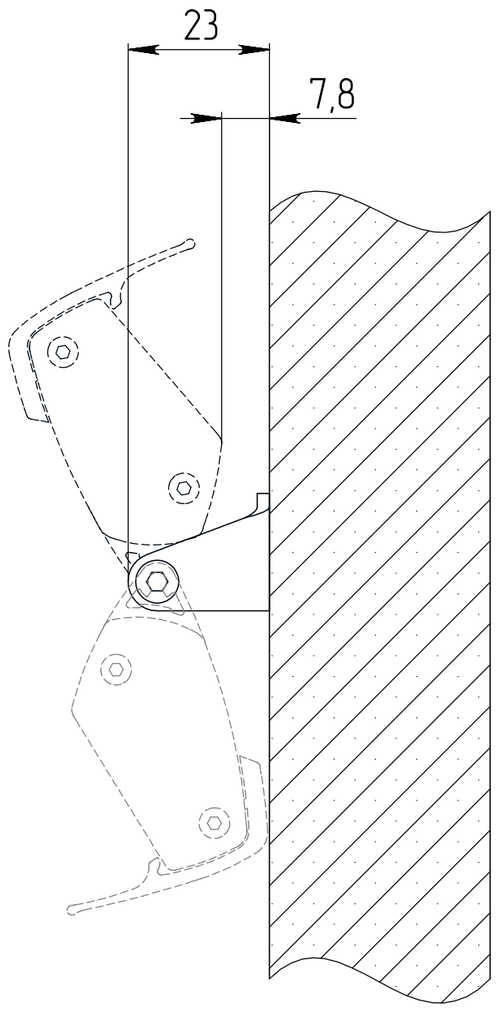
23
7,8