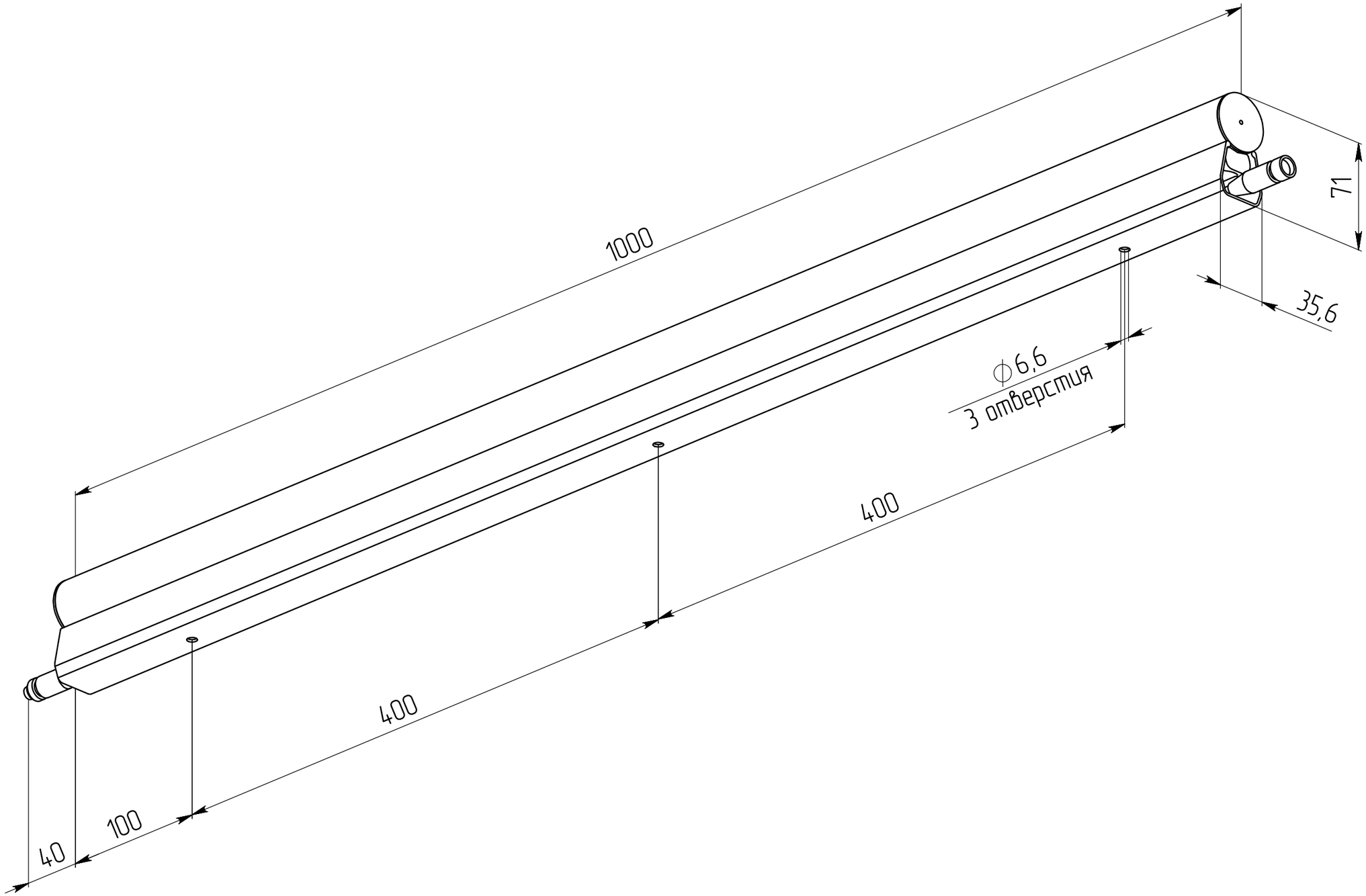
1000
71
35,6
⌀6,6
3 отверстия
400
400
40
100