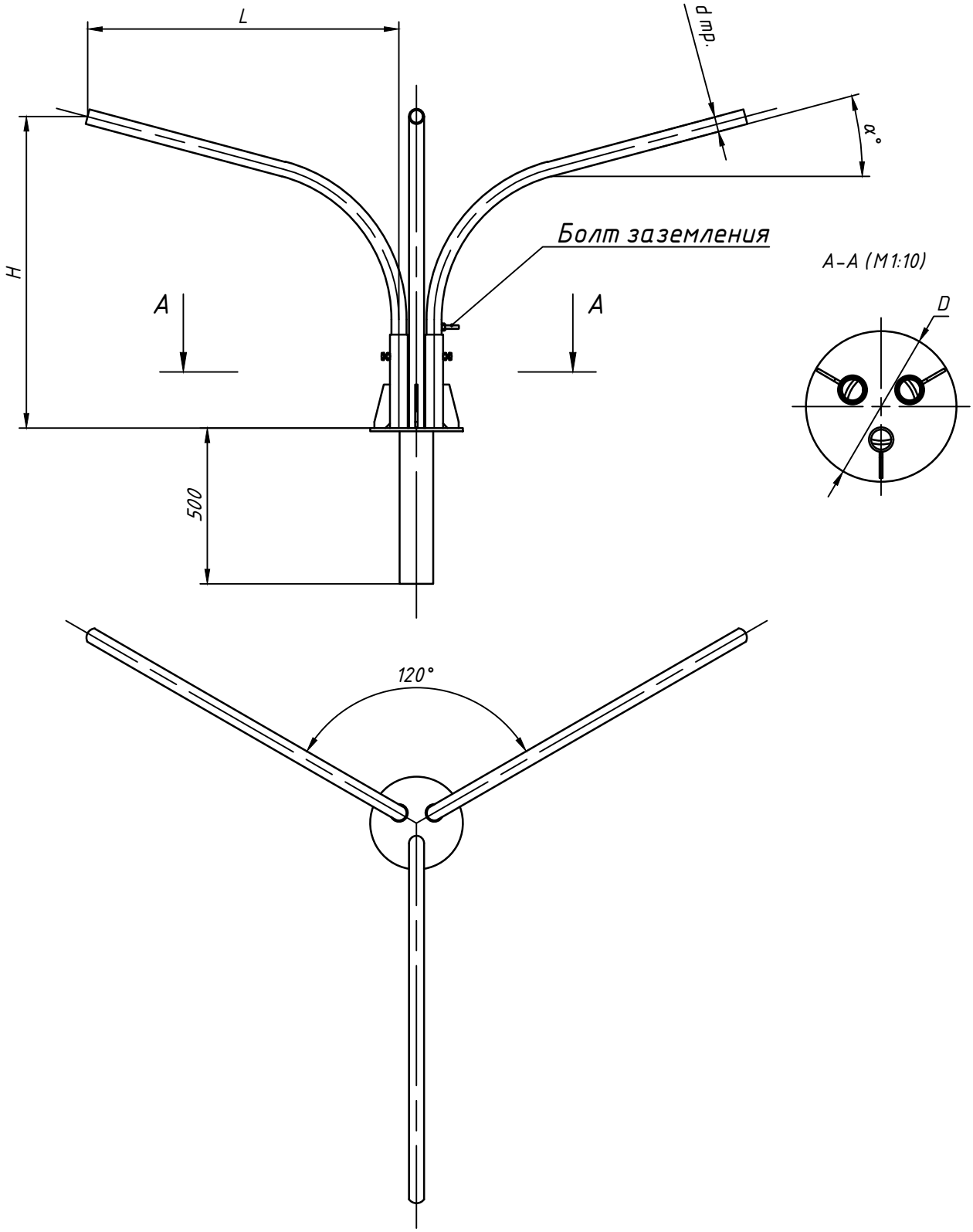
L
d тр.
α°
H
Болт заземления
A
A
500
A–A (M1:10)
D
120°