TUBE D80 500

Линейный светильник

LUMENS 360

КГ 0,82

IP 67

Вт 6

- 45°
+ 40°

- 6500
- 5000
- 4000
- 3000
- 2700

RGBW

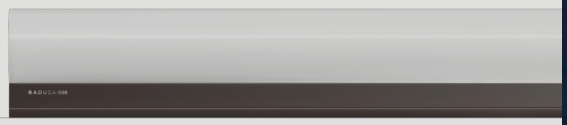

Описание изделия

Линейные архитектурные светильники TUBE позволяют создавать выразительную контурную подсветку благодаря возможности монтажа в непрерывную линию.

Материал корпуса: Al анодированный + светорассеивающий поликарбонат
Угол раскрытия: 250°
Напряжение питания: 24В/48В DC
Стандартный цвет корпуса: RAL 8022
Цветовая температура: 2700-6500K, RGBW
Система управления: DIMM; DMX512
Степень защиты: IP 67
Индекс цветопередачи, более: 80 CRI
Гарантия: 5 лет

Технические данные

Максимальная потребляемая мощность, Вт	6
Максимальный световой поток, Лм*	360
Масса, кг	0,82
Размеры ДхШхВ, мм	505x80x115
Эффективность, Лм/Вт	60
Угол раскрытия	250°

Диаграмма направленности КСС

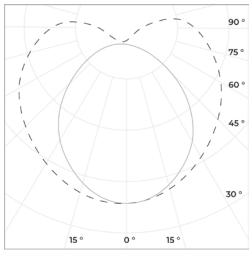

250°

TUBE D80 500

Линейный светильник

г. Москва, ул. Пятницкая,
д.13 стр.1, помещ.1/2
8 (800) 707-28-36
info@raduga-light.com

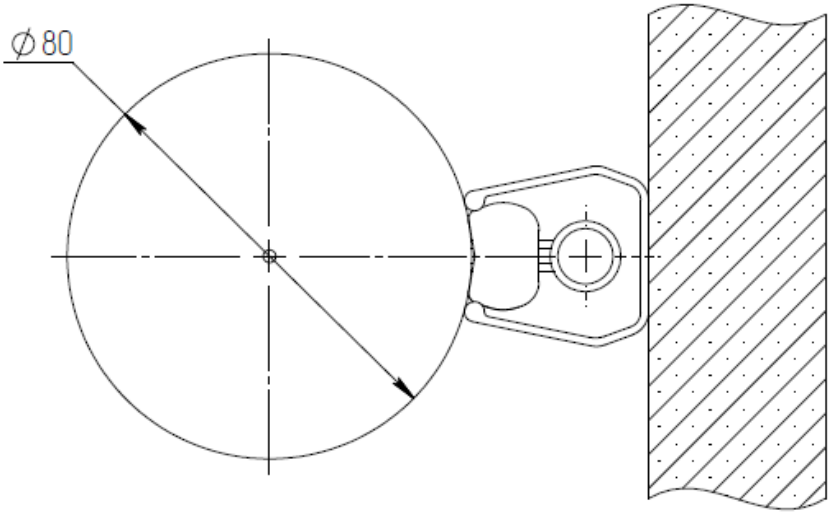

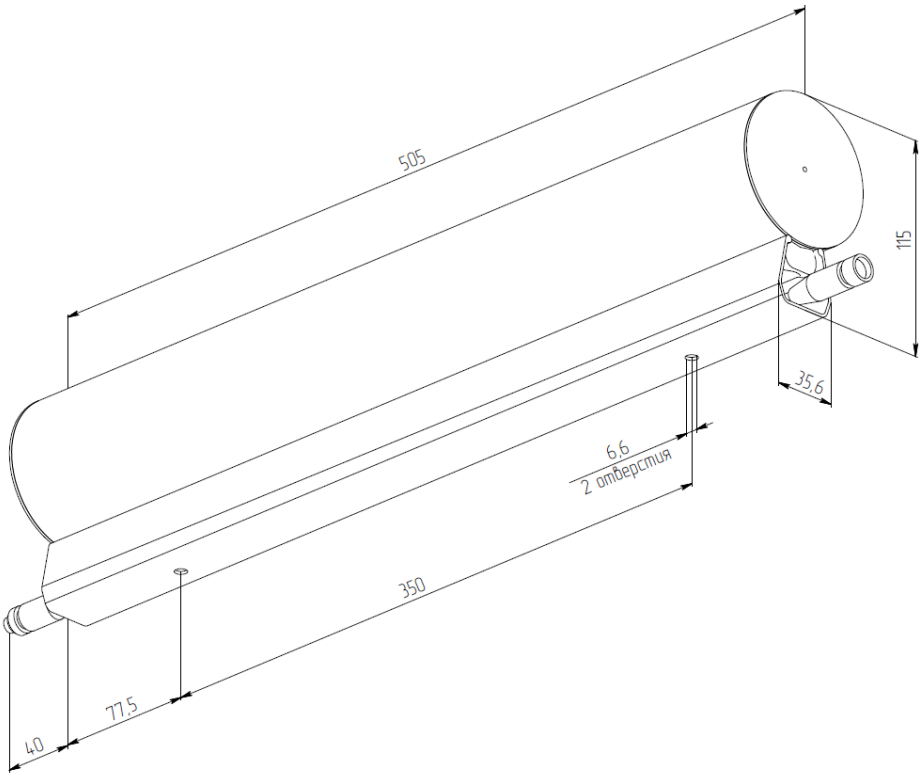

Световой поток указан для исполнения с цветовой температурой 5000 К, 80 Ra без вторичной оптики и без рассеивателя.
Замеры светового потока производились в интегрирующей сфере.

Световой поток с вариантами вторичной оптики указан в протоколах испытаний (предоставляется по запросу).

Заявленные в таблице данные могут изменяться в пределах 10%.

Производитель оставляет за собой право вносить изменения, не ухудшающие качество изделия,
в конструкцию отдельных деталей, узлов и параметров светильника без предварительного уведомления.