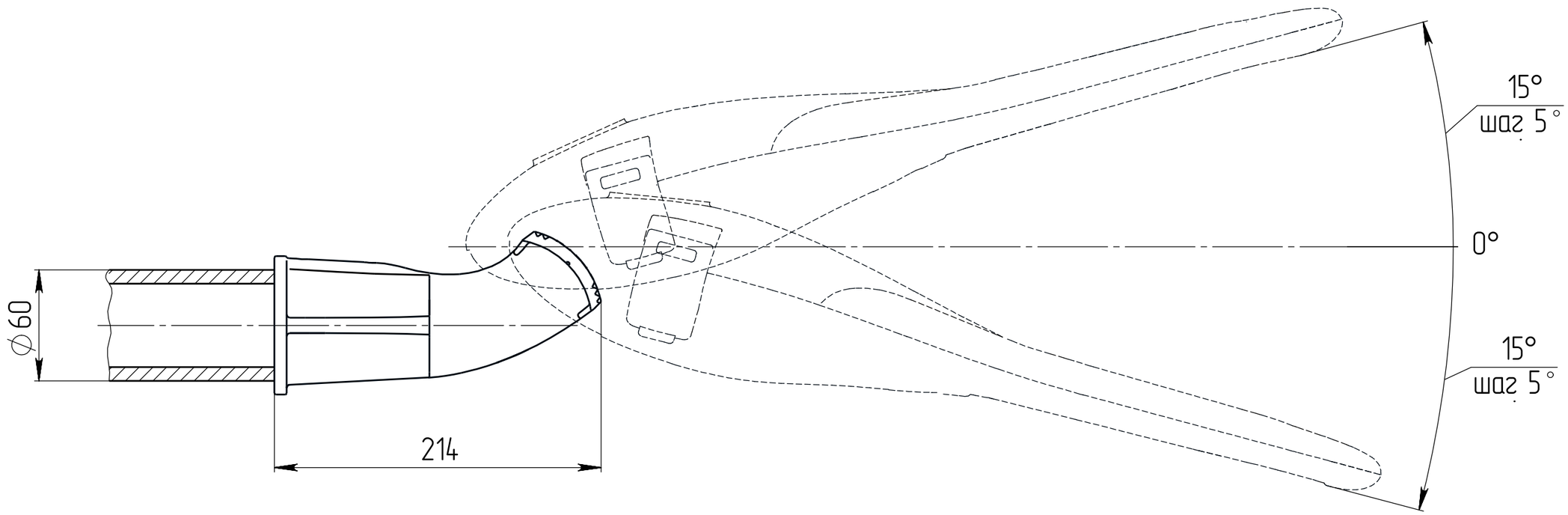
15°
шаг 5°
0°
15°
шаг 5°
⌀60
214