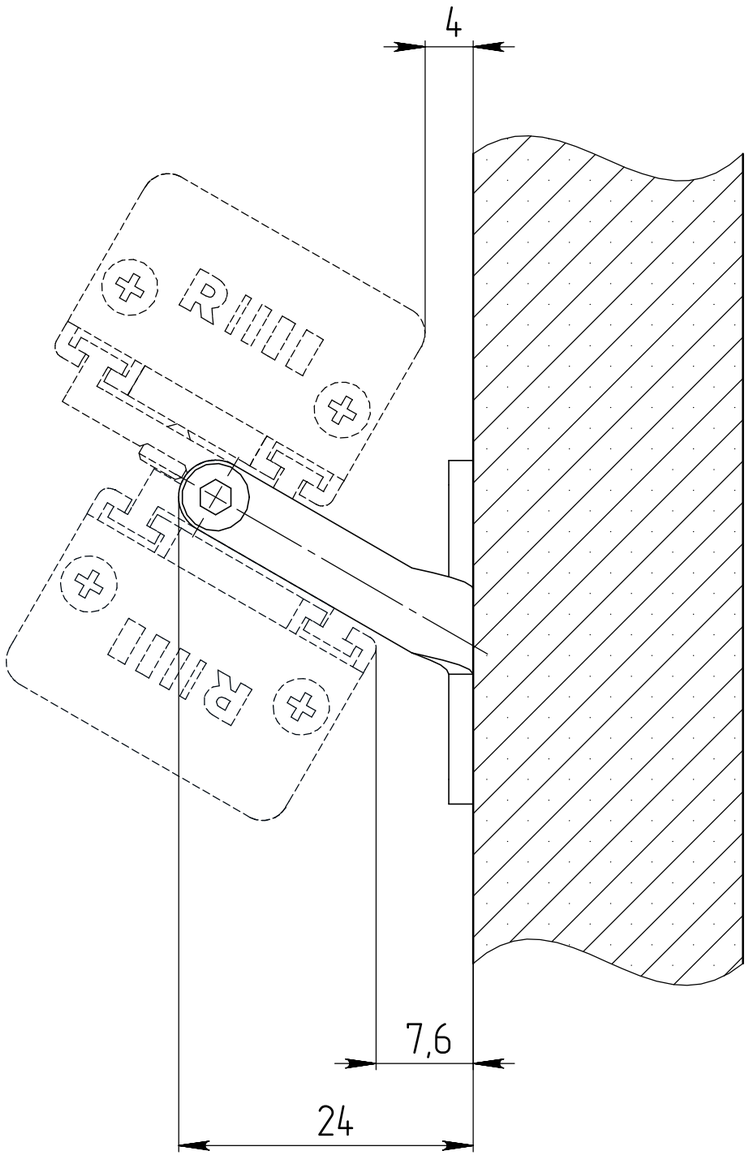
4
7,6
24