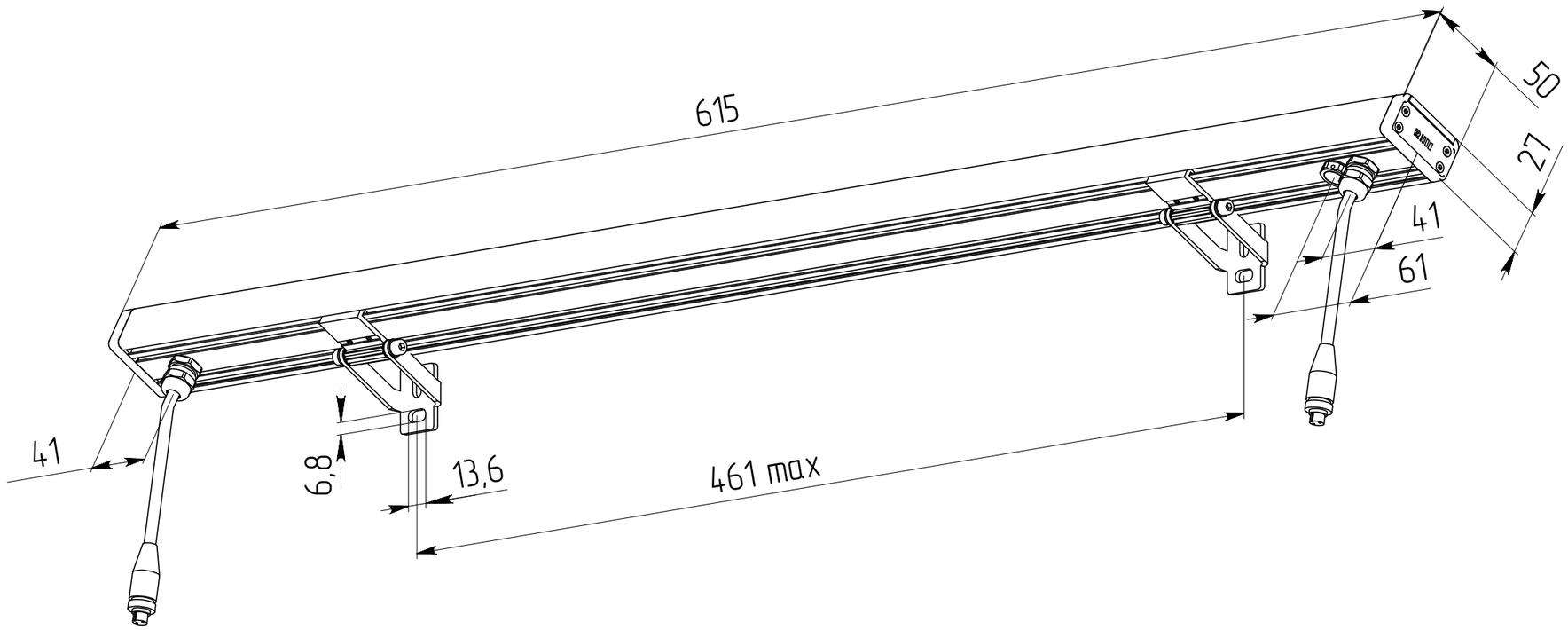
615
50
27
41
61
41
6,8
13,6
461 max