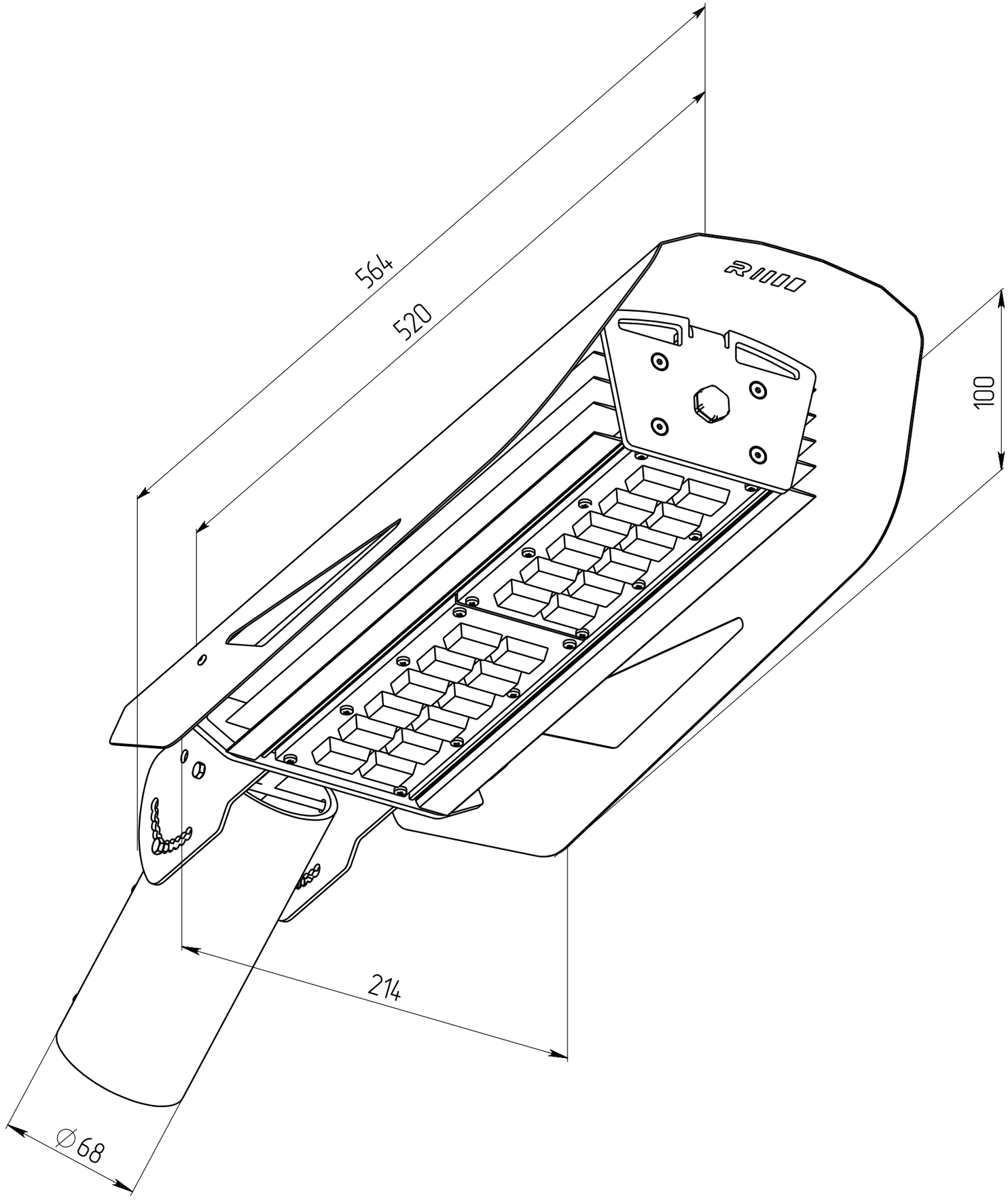
564
520
100
214
∅68