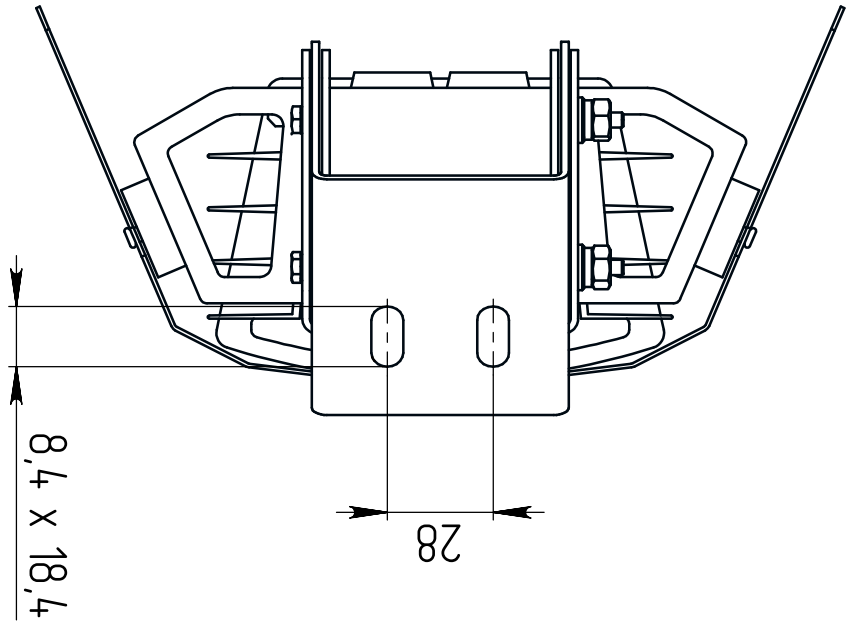
8,4 x 18,4
28

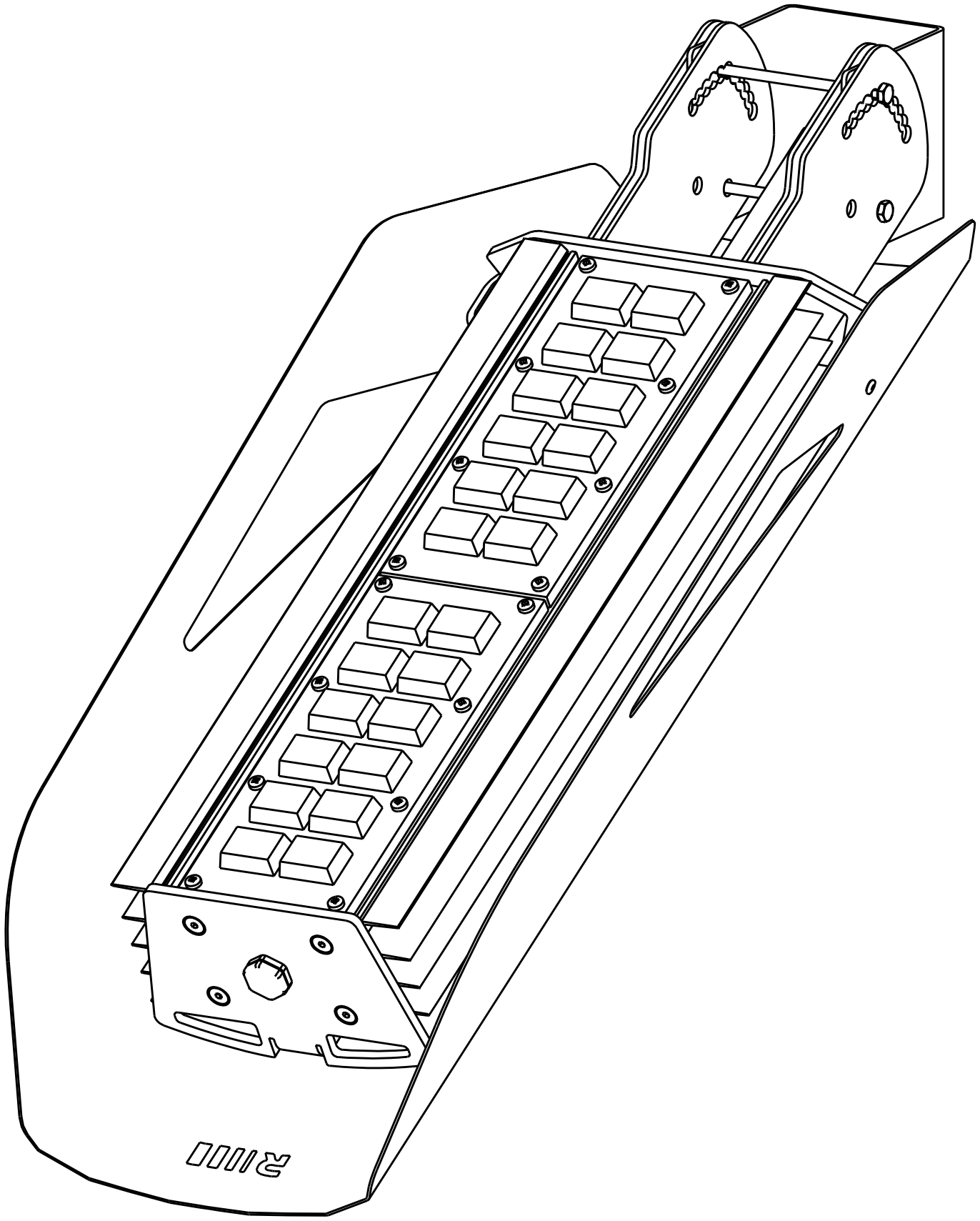
R1110