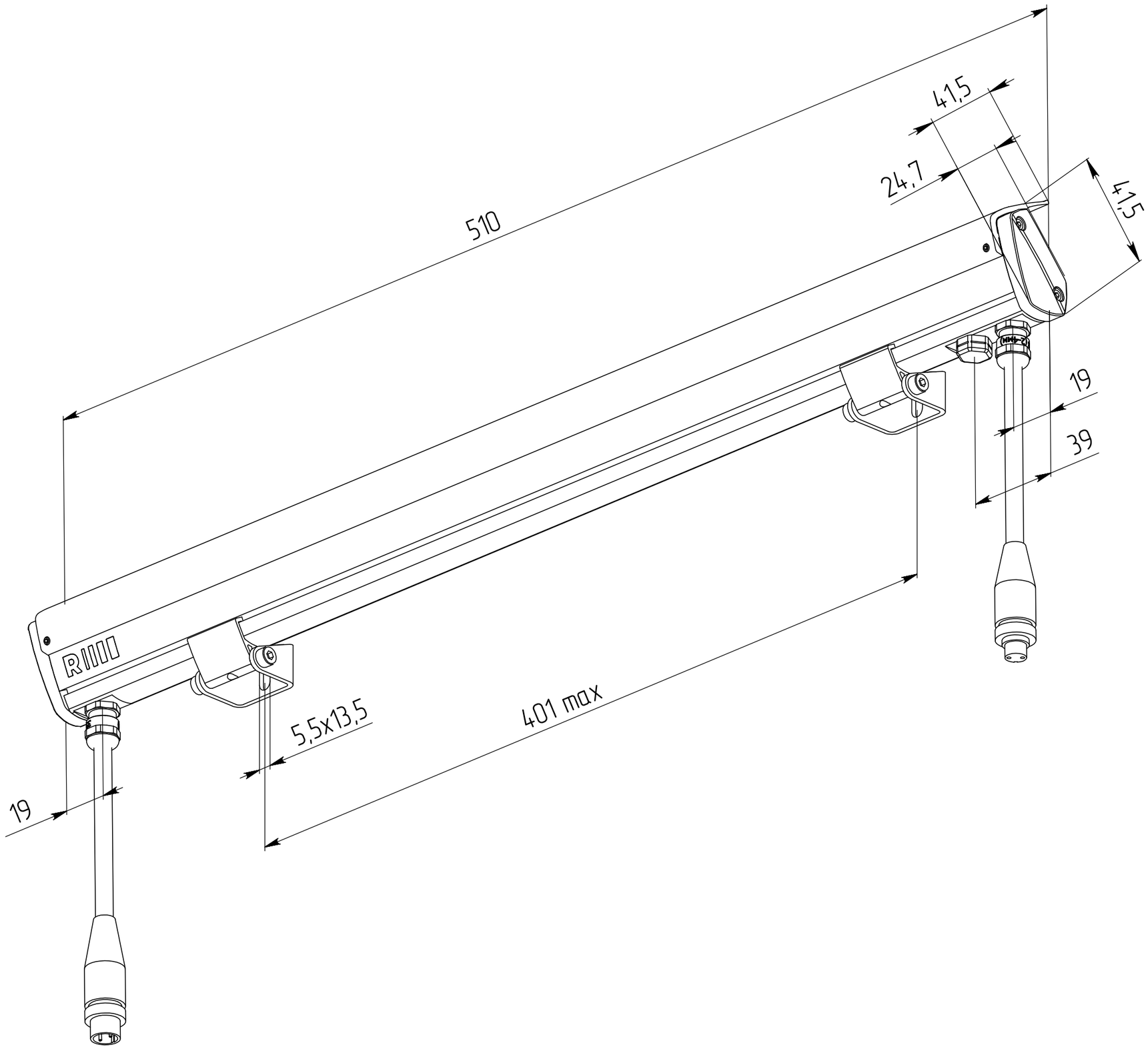
510
41,5
24,7
41,5
19
39
5,5x13,5
401 max
19