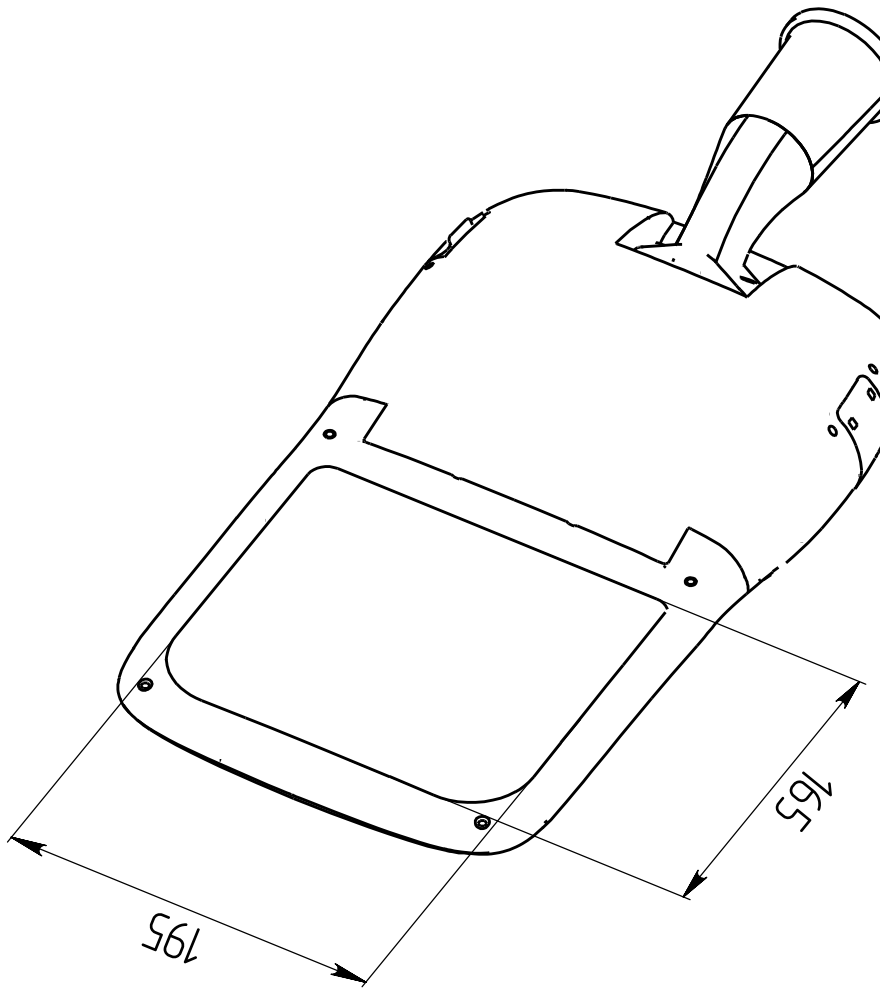
195
165

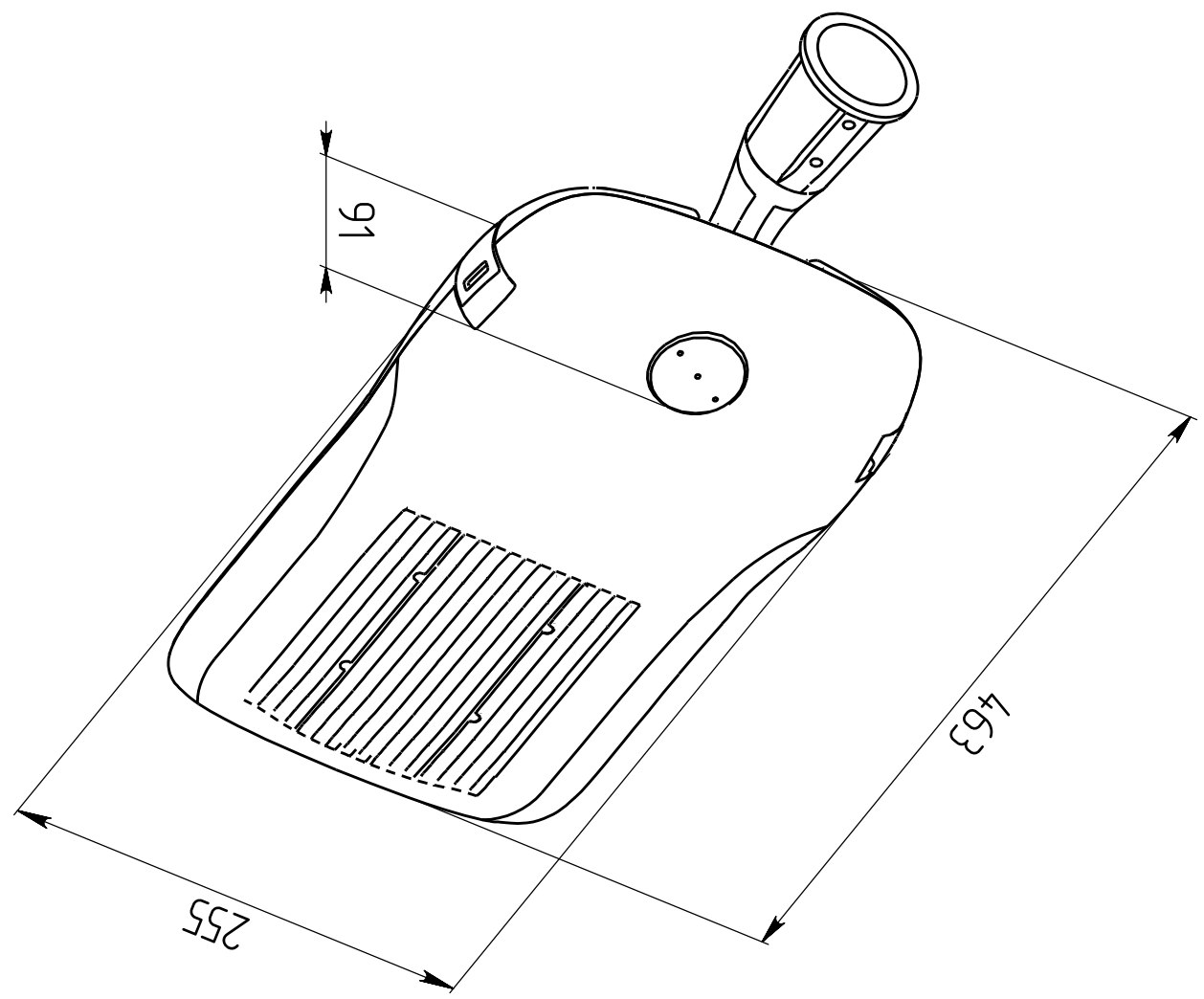
91
463
255