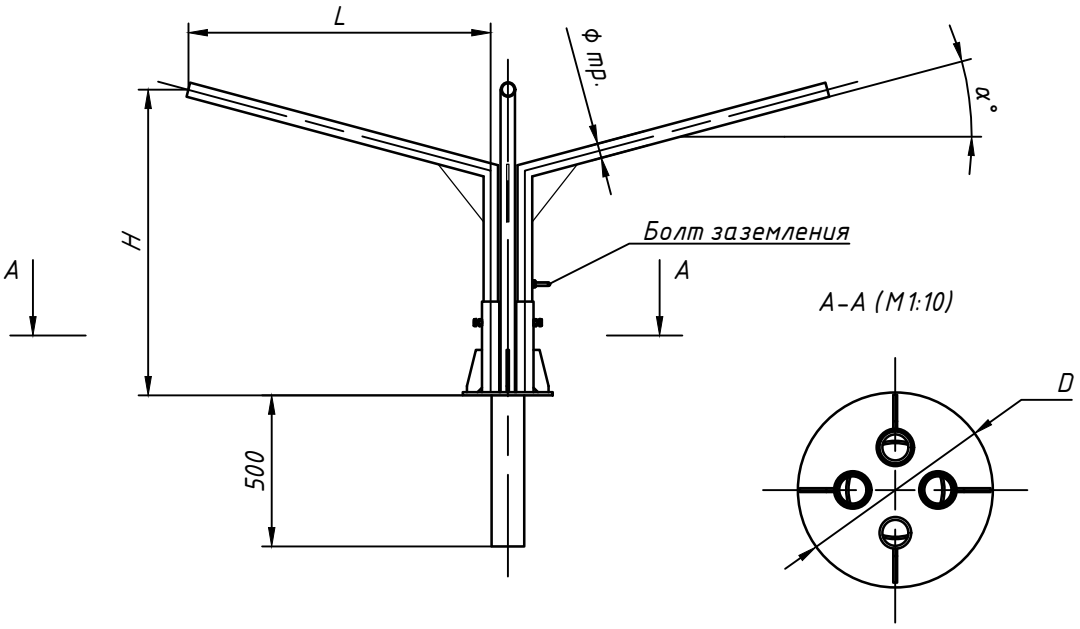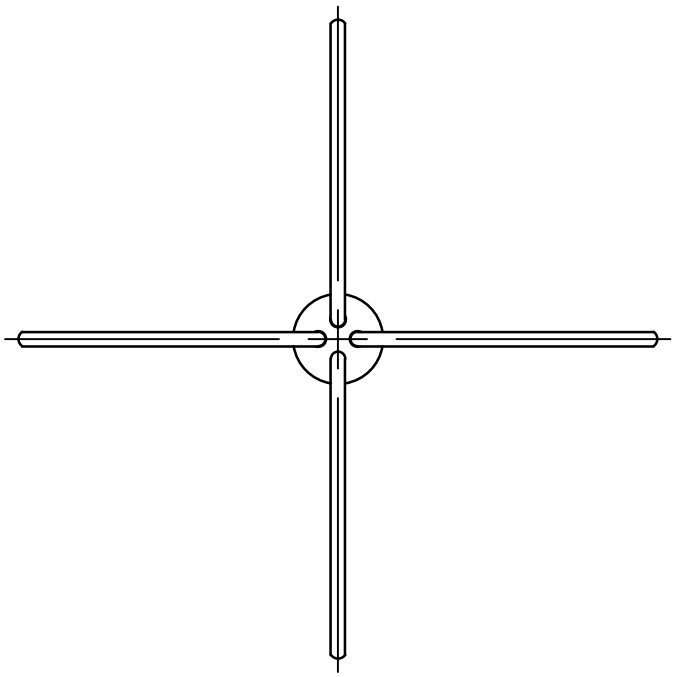
L
ф тр.
α°
H
Болт заземления
A
A
A–A (M1:10)
D
500