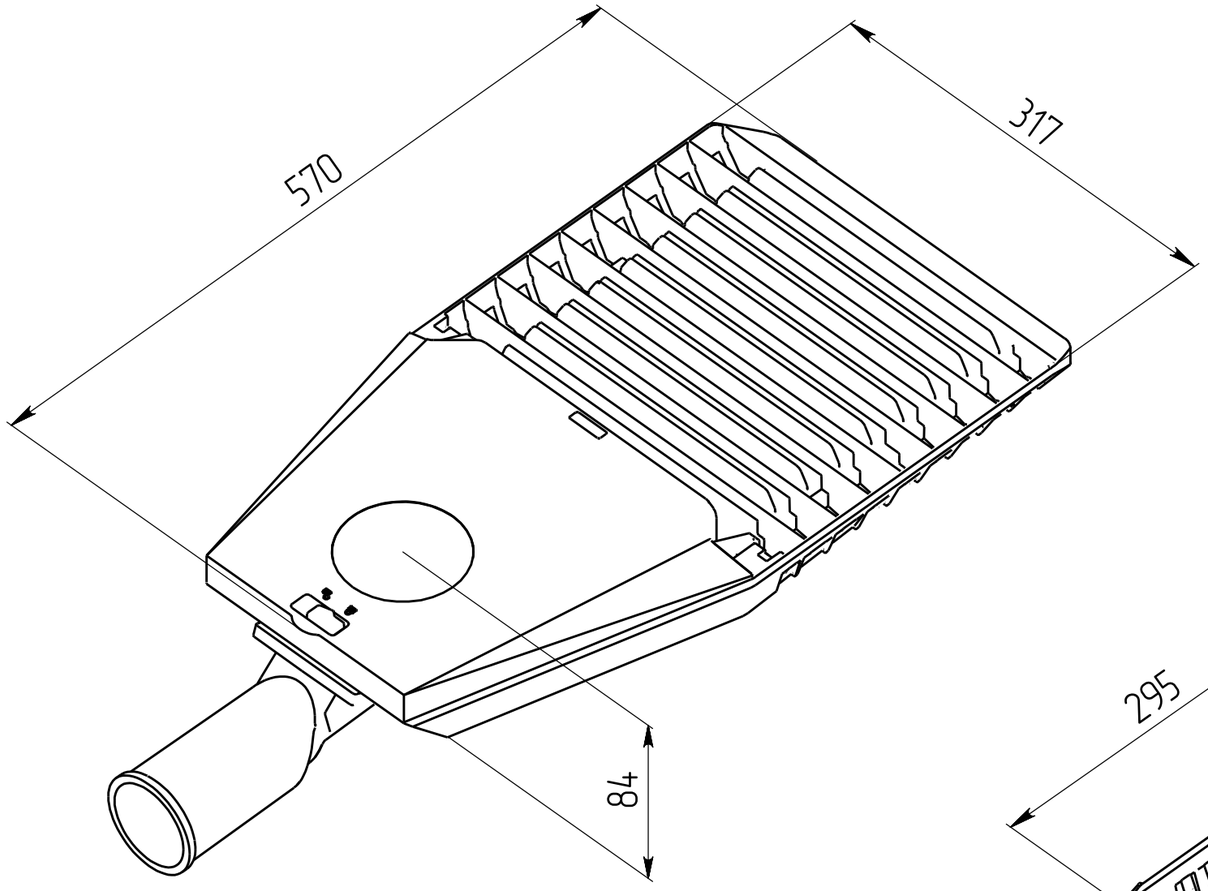
570
317
84

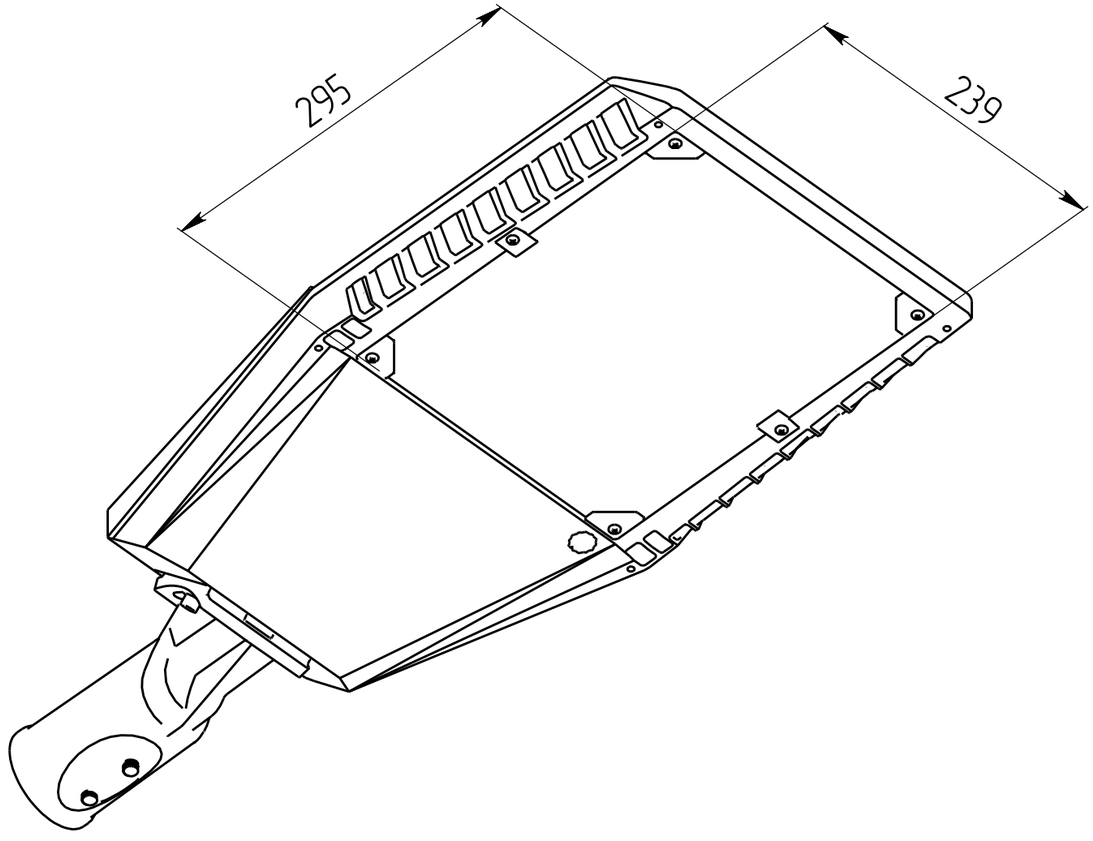
295
239