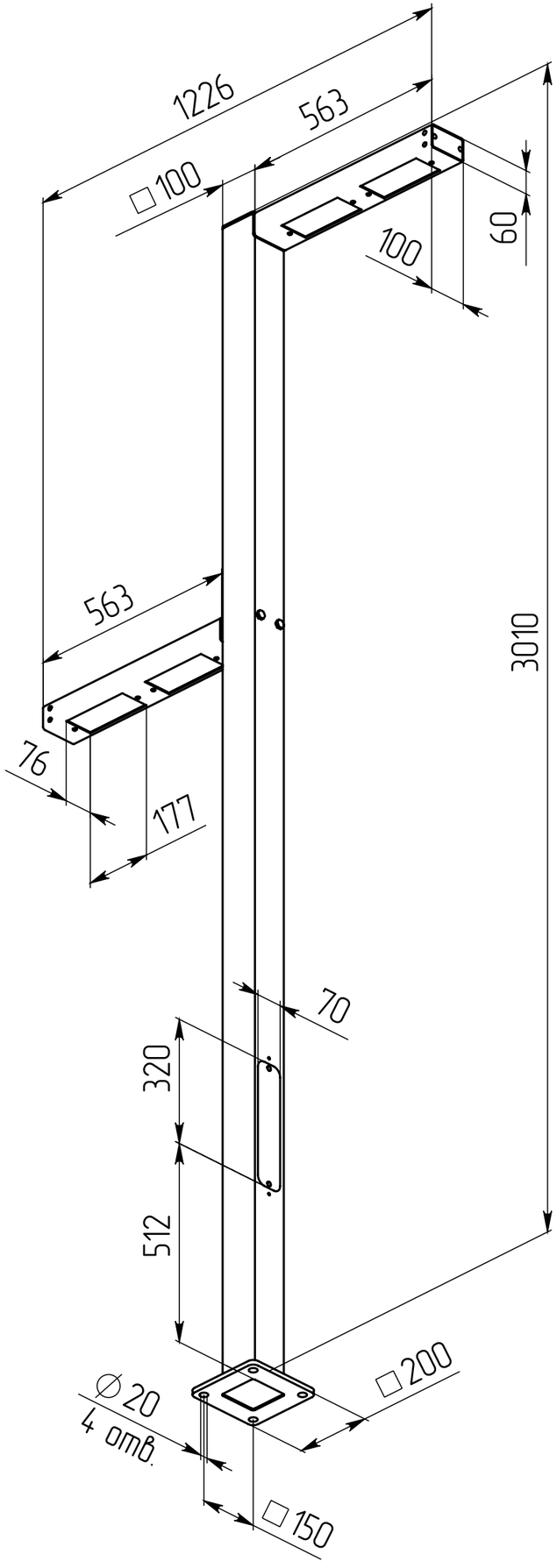
1226
563
□100
100
60
563
3010
76
177
70
320
512
∅20
4 отв.
□200
□150

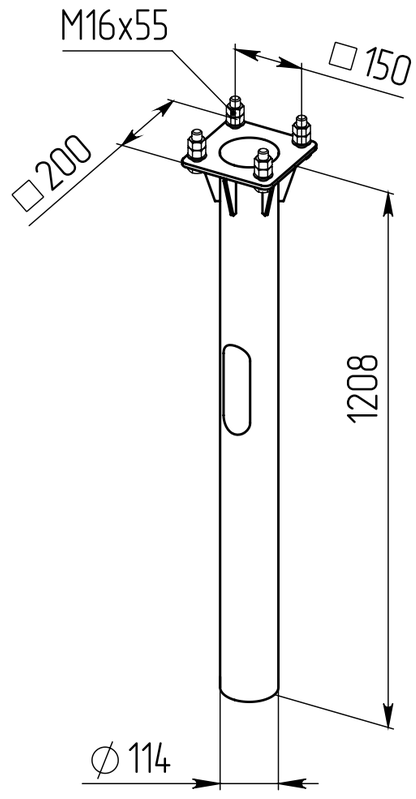
M16x55
□150
□200
1208
∅114